DIN

Normenausschuss Gießereiwesen (GINA)

GINA Normenausschuss Gießereiwesen (GINA)

Normung – Kompetenz und Erfahrung im Gießereiwesen

Gussprodukte wie z. B. Gehäuse- und Antriebsteile werden weltweit im Maschinenbau, bei Windkraftanlagen und in der Gasfördertechnik für Gas- und Dampfturbinen eingesetzt. Deren Sicherheit, Verfügbarkeit, Kompatibilität und Austauschbarkeit wird durch eine sachgerechte Vereinheitlichung in Normen sichergestellt.

Der DIN-Normenausschuss Gießereiwesen (GINA) ist zuständig für die nationale (DIN), europäische (CEN) und internationale Normung (ISO) auf dem Gebiet des Gießereiwesens. Er erarbeitet Werkstoffnormen z. B. für Gusseisen (Gusseisen mit Lamellengraphit, Temperguss, Gusseisen mit Kugelgraphit, Gusseisen mit Vermiculargraphit, austenitisches Gusseisen mit Lamellengraphit, austenitisches Gusseisen mit Kugelgraphit, verschleißbeständiges legiertes Gusseisen) sowie Prüfnormen für die Oberflächenprüfung und zerstörungsfreie Prüfung (Röntgenprüfung, Ultraschallprüfung) von Gussstücken sowie Toleranznormen und Normen für Produktionseinrichtungen, Modelle und Modelleinrichtungen. Die Normungsarbeit für Aluminium- und Kupferguss wurde vom GINA übernommen.

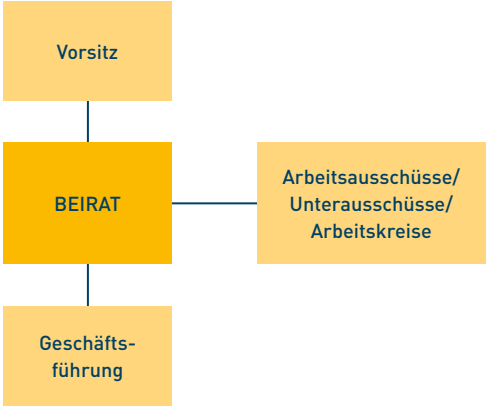

Die europäische und internationale Normung erfolgt vornehmlich in den Technischen Komitees von CEN/TC 190 „Gießereiwesen“ und ISO/TC 25 „Cast irons and pig irons“, bei denen der GINA die deutschen Normungsinteressen vertritt.

Die GINA-Geschäftsstelle, mit Sitz in Berlin, besteht aus dem Geschäftsführer und seinen Mitarbeitern, die Angestellte von DIN sind. Die Geschäftstelle ist verantwortlich für die Führung der Finanzen und die organisatorische Betreuung der Normungsarbeit.

Basis dafür sind die nationalen und internationalen Normungsregularien, die Beschlüsse des DIN-Präsidiums und des GINA-Beirates sowie die Festlegungen des Vorsitzenden des DIN-Vorstandes.

Das oberste Organ des GINA ist der Beirat. Er ist das Lenkungsgremium, das für die Planung und Koordinierung der Normungsarbeiten zuständig ist.

NATIONAL

DIN e. V.

NA 036	**Normenausschuss Gießereiwesen (GINA)**
NA 036 BR	Beirat des DIN-Normenausschusses Gießereiwesen (GINA)
NA 036-00-01 AA	Gusseisenwerkstoffe
NA 036-00-02 GA	Gemeinschaftsarbeitsausschuss GINA/FNNE: Magnesiumguss
NA 036-00-03 AA	Prüfverfahren für Gusswerkstoffe
NA 036-00-04 AA	Geometrische Produktspezifikation und Technische Lieferbedingungen
NA 036-00-05 AA	Schweißen von graphitischen Gusswerkstoffen
NA 036-00-06 AA *(ruhend)*	Produktionseinrichtungen
NA 036-00-07 AA	Aluminiumgusslegierungen
NA 036-00-08 AA	Kupfergusslegierungen

EUROPÄISCH

Europäisches Komitee für Normung

CEN/TC 190	**Gießereiwesen** *Sekretariat: Deutschland (DIN)*
CEN/TC 190/WG 1	Technische Lieferbedingungen und Bezeichnung von Gusswerkstoffen *Sekretariat: Deutschland (DIN)*
CEN/TC 190/WG 5	Gusseisen mit Lamellengraphit und mit Vermiculargraphit *Sekretariat: Deutschland (DIN)*
CEN/TC 190/WG 6	Temperguss
CEN/TC 190/WG 7	Gusseisen mit Kugelgraphit
CEN/TC 190/WG 9	Magnesium-Gusslegierungen
CEN/TC 190/WG 10	Prüfung auf innere Ungänzen *Sekretariat: Deutschland (DIN)*
CEN/TC 190/WG 11	Oberflächenprüfung
CEN/TC 190/WG 13	Schweißen von Gusseisen *Sekretariat: Deutschland (DIN)*
CEN/TC 132/WG 22	Überarbeitung der EN 1559-4:1999
CEN/TC 132/WG 23	Überarbeitung der EN 1676 und EN 1706 *Sekretariat: Deutschland (DIN)*
CEN/TC 133/WG 7	Blockmetalle und Gußstücke *Sekretariat: Deutschland (DIN)*

INTERNATIONAL

Internationale Organisation für Normung

ISO/TC 25	**Cast irons and pig irons**
ISO/TC 25/WG 3	Microstructure of graphite
ISO/TC 25/WG 6	Classification: Spheroidal graphite cast irons
ISO/TC 25/WG 7	Classification: Ausferritic cast irons *Sekretariat: Deutschland (DIN)*
ISO/TC 25/WG 9	Classification: Grey cast irons
ISO/TC 79/SC 5	Magnesium and alloys of cast or wrought magnesium
ISO/TC 79/SC 5/WG 4	Analysis of magnesium and magnesium alloys
ISO/TC 79/SC 5/WG 7	Method of analyzing oxygen for evaluating magnesium and magnesium alloys
ISO/TC 79/SC 7	Aluminium and cast aluminium alloys

Normung – globale Chancen nutzen

Prinzipien der Normung
Die Normungsarbeit erfolgt national und international unter 10 Grundsätzen:

- Freiwilligkeit
- Öffentlichkeit
- Beteiligung aller interessierten Kreise
- Konsens
- Einheitlichkeit und Widerspruchsfreiheit
- Sachbezogenheit
- Ausrichtung am Stand der Wissenschaft und Technik
- Ausrichtung an den wirtschaftlichen Gegebenheiten
- Ausrichtung am allgemeinen Nutzen
- Internationalität

Stadien der Erstellung einer Norm

- Normungsantrag
- Norm-Vorlage
- Manuskript für den Norm-Entwurf
- Norm-Entwurf
- Stellungnahmen, Einsprüche
- Manuskript für die Norm
- Veröffentlichung der Norm

Normungsantrag
Das Bearbeiten einer bestimmten Normungsaufgabe kann von jedermann bei DIN beantragt werden.

Aktualität der Normen
Jede Norm muss mindestens alle 5 Jahre auf den Stand der Technik überprüft werden. Danach wird diese bestätigt, überarbeitet oder zurückgezogen.

Rechtsverbindlichkeit von Normen
Aus rechtlicher Sicht ist die Anwendung von Normen auf technische Sachverhalte nicht verbindlich. Normen sind nur dann rechtlich verbindlich, wenn auf sie in Rechtsvorschriften verwiesen wird oder sie in Verträgen vereinbart werden. Regelungen in Normen geben noch keine hinreichende Sicherheit, dass der Stand der Technik eingehalten wird. Sie werden aber von Gerichten als Bewertungsmaßstab im Sinne einer anerkannten Regel der Technik herangezogen.

Nationale Normungsarbeit im GINA
Die Facharbeit wird in den GINA-Arbeitsausschüssen von Experten aus Kreisen der Wirtschaft, Institutionen und Verbänden getätigt. Jeder kann in den GINA-Arbeitsausschüssen nach der Richtlinie für DIN-Normenausschüsse mitarbeiten sowie Stellung zu den veröffentlichten Normen und Norm-Entwürfen nehmen.

Europäische/internationale Normungsarbeit im GINA
Die europäische und internationale Normungsarbeit wird in den Technischen Komitees von CEN bzw. ISO durchgeführt. Die nationale Vorbereitung sowie die Erarbeitung von Stellungnahmen zu internationalen Normungsergebnissen sowie Normungsvorschlägen erfolgt in den GINA-Arbeitsausschüssen. Dafür entsendet der jeweilige DIN-(Spiegel-)Ausschuss eine Delegation seiner Experten in die Technischen Komitees (TC) und Unterkomitees (SC) bzw. Arbeitsgruppen (WG) vorwiegend von CEN/TC 190 bzw. ISO/TC 25, um dort die abgestimmte deutsche Meinung zu vertreten.

Übernahme von Europäischen/Internationalen Normen
Eine Europäische Norm (EN) muss in allen Mitgliedsländern des CEN auf nationaler Ebene angekündigt und als identische nationale Norm veröffentlicht oder anerkannt werden. Etwaige entgegenstehende nationale Normen müssen zurückgezogen werden. Eine Internationale Norm (ISO) kann als DIN-ISO-Norm auf nationaler Ebene übernommen werden.

Mit gutem Beispiel voran

Europäische und internationale Normung

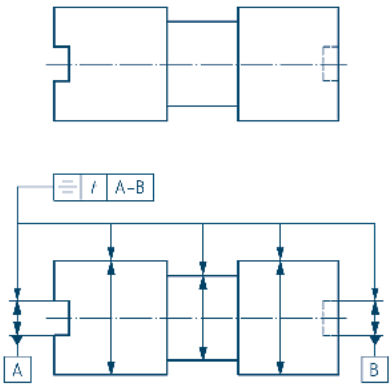

Zeichnung und Bedeutung von allgemeinen Symmetrietoleranzen, allgemeines Bezugssystem, ein zylindrisches Bezugssystem

Das Ablösen der DIN-Normen durch das europäische Normensystem war eine herausragende Chance und ein ungeheurer Kraftakt, der von den Industrieunternehmen und den Verbänden durch das Bereitstellen von Mitarbeitern und durch die Finanzierung der Normungsarbeit ermöglicht wurde.

Die Hauptaufgaben des GINA liegen in der konsensorientierten Normungsarbeit, verbunden mit der umfangreichen Koordinierung seiner Fachgebiete mit anderen Fachbereichen. Zu diesen gehören die DIN-Normenausschüsse Nichteisenmetalle (FNNE) und Eisen und Stahl (FES). Die deutsche Einflussnahme wird durch die Übernahme von europäischen und internationalen Sekretariaten und über die nationalen Gremien an Schlüsselstellen umgesetzt.

Durch ihre engagierte Teilnahme stellen die Experten für Gießereiwesen sicher, dass die Normen turnusmäßig dem Stand der Technik auf diesem Gebiet angepasst werden. Innovative Entwicklungen werden meist direkt auf europäischer Ebene in die Normung eingebracht. Auf diese Weise gelingt es, die Normungslandschaft im Bereich des Gießereiwesens auf der internationalen Ebene mit zu gestalten.

VORTEILE EINER AKTIVEN MITARBEIT IM GINA

- Strategisches Marketinginstrument: Direkter Einfluss auf die inhaltlich technische Gestaltung von Normen mit nationaler, europäischer und internationaler Geltung.
- Frühzeitiges Erkennen von Entwicklungstendenzen, Trends und Marktchancen und somit Verminderung des Risikos von Forschungs- und Entwicklungsaktivitäten.
- Kontakte zu Kollegen Ihrer Fachrichtung oder Ihres Interessengebietes, aber auch zu Kunden und Wettbewerbern auf technisch-neutraler Basis.
- Positive Impulse für den Transfer von Wissen zum Markt durch rechtzeitige Normung und Standardisierung nutzen.
- Möglichkeit, Technologien und Innovationen erfolgreich am Markt zu etablieren.

Normenausschuss
Gießereiwesen (GINA)

GINA

DIN

Normung im GINA – von Experten für Experten

Mitmachen lohnt sich

Die Erarbeitung von Normen ist eine Dienstleistung, die DIN für die interessierten Kreise erbringt. Das Fachwissen wird von Experten der interessierten Kreise erbracht. Die Experten erhalten dabei die optimale Unterstützung von DIN hinsichtlich des Normungsprozesses, so dass diese sich auf die Kernaufgabe konzentrieren können – der Einbringung ihres Wissens.

Die Normung wird auf Antrag und nach Einschätzung national, europäisch und/oder international durchgeführt.

Die Aufnahme von Norm-Vorhaben (Projekten) bzw. die Übernahme von Sekretariaten kann nur erfolgen, wenn zuvor die hierfür benötigten Mittel von den interessierten Kreisen sichergestellt und die Bereitschaft zur aktiven Mitarbeit gegeben ist.

Freiwillige Förderbeiträge der Wirtschaft dienen unmittelbar der Finanzierung der verschiedenen Arbeitsprogramme oder einzelner Normungsvorhaben im Rahmen der Geschäftstätigkeit des Normenausschusses.

Die aktive Mitarbeit an der Erstellung von Normen ermöglicht, Technologien und Innovationen erfolgreich am Markt zu etablieren. Dadurch werden Rahmenbedingungen, Zielvorgaben und Qualitätsmaßstäbe für unternehmerisches Handeln geschaffen.

Die richtige Einschätzung der Normen für die eigene Wettbewerbsposition und die Übernahme von Verantwortung, gerade auch in den Gremien des GINA, sollte für jedes Unternehmen erklärtes Ziel sein.

Geschäftsstelle
DIN-Normenausschuss Gießereiwesen (GINA) · Am DIN-Platz · Burggrafenstraße 6 · 10787 Berlin
Telefon: 030 2601-2215 · Telefax: 030 2601-42215 · E-Mail: gina@din.de · **www.din.de/go/gina**

Fotos – Adobe Stock©: Tomasz Plawski, Laurentiu Iordache, Vladimir Gerasimov
94575-036 / 2018-11